8 027908 477385

D812167 00550_004 13-06-14

DISSUASORE AUTOMATICO
AUTOMATIC BOLLARD
BORNE AUTOMATIQUE
AUTOMATISCHE PARKPLATZSPERREN
DISUASOR AUTOMATICO

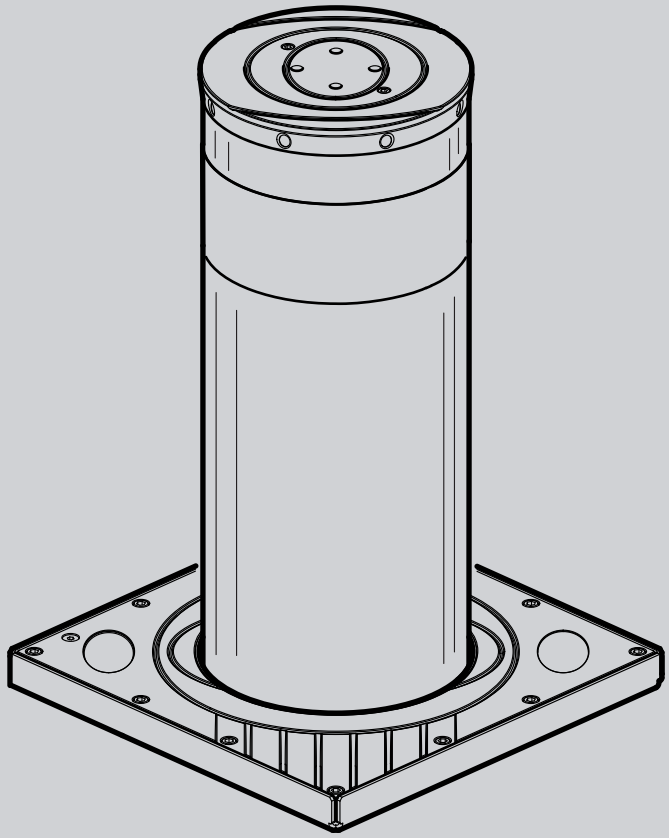

PILLAR B

ISTRUZIONI D'USO E DI INSTALLAZIONE
INSTALLATION AND USER'S MANUAL
INSTRUCTIONS D'UTILISATION ET D'INSTALLATION
INSTALLATIONS-UND GEBRAUCHSANLEITUNG
INSTRUCCIONES DE USO Y DE INSTALACION

BFT

Attenzione! Leggere attentamente le "Avvertenze" all'interno! **Caution!** Read "Warnings" inside carefully! **Attention!** Veuillez lire attentivement les Avertissements qui se trouvent à l'intérieur! **Achtung!** Bitte lesen Sie aufmerksam die „Hinweise" im Inneren! **¡Atención¡** Leer atentamente las "Advertencias" en el interior! **Let op!** Lees de "Waarschuwingen" aan de binnenkant zorgvuldig!

CE

IT

Il libretto di INSTALLAZIONE USO E MANUTENZIONE è destinato agli installatori, agli utilizzatori ed agli operatori della manutenzione.
Leggere attentamente il libretto prima di installare il prodotto, utilizzarlo e prima di eseguire manutenzione ordinaria o straordinaria.

Le operazioni che, se non effettuate correttamente, possono presentare rischi, sono indicate con i simboli :

Il costruttore non è responsabile per danni arrecati a persone, animali o cose dovuti ad applicazioni che superano i limiti indicati nella scheda tecnica allegata o dall'uso diverso da quello per cui il prodotto è stato progettato.

GENERALITÀ

Il dissuasore è la soluzione ideale per la gestione del traffico veicolare nel rispetto dei moderni canoni di arredo urbano. Può essere utilizzato per applicazioni di controlli accessi o per tutelare aree private con la massima sicurezza.

DATI TECNICI

Alimentazione.....**230** Vac ± **10**% ; **50**÷**60** Hz; **500** W
Frequenza di lavoro.....**3.000** / 24h
Grado di protezione.....IP**67**
Centralina.....PERSEO CBD / PERSEO CBE

Temp. di esercizio.....**-40 +60** °C
Tempo di lavoro.....**5** s. (PILLAR B 600); **6,5** s. (PILLAR B 800)
Peso.....**130** kg (PILLAR B 600); **140** kg (PILLAR B 800)

EN

The INSTALLATION, USE AND MAINTENANCE handbook is for installers, users and maintenance engineers.
Please read it carefully before installing the appliance, before using it and before routine or extraordinary maintenance work.

Operations that, if not carried out correctly, can be risky, are indicated with the following symbols :

The manufacturer is not liable for injury to people or animals or damage to things in the case of applications that exceed the limits specified on the enclosed technical data sheet or by a use different from what the appliance has been designed.

GENERAL

The deterrent bollard is the ideal solution for managing vehicle traffic in compliance with modern urban furnishing requirements. It can be used to contol entrances or to safeguard private areas in total safety.

TECHNICAL SPECIFICATIONS

Power.....**230** Vac ± **10**% ; **50**÷**60** Hz; **500** W
Working frequency.....**3.000** / 24h
Protection level.....IP**67**
Control unit.....PERSEO CBD / PERSEO CBE

Working temp.....**-40 +60** °C
Working time.....**5** s. (PILLAR B 600); **6,5** s. (PILLAR B 800)
Weight.....**130** kg (PILLAR B 600); **140** kg (PILLAR B 800)

FR

Cette notice est destinée aux installateurs, aux utilisateurs et aux techniciens chargés de l'entretien.
Lisez attentivement cette notice, avant d'installer l'automatisme, de l'utiliser et avant de procéder à son entretien ordinaire ou extraordinaire.

Les opérations présentant des risques si elles ne sont pas effectuées correctement sont signalées avec les symboles :

Le fabribant décline toute responsabilité en cas de dégâts à des personnes, animaux ou biens provoqués par des applications dépassant les limites prévues dans la fiche technique jointe ou par un usage différent de celui pour lequel l'automatisme a été conçu.

GENERALITES

La borne escamotable est la solution idéale pour contrôler le trafic routier selon les concepts modernes de mobilier urbain. Elle contrôle l'accès ou protège les espaces privés en toute sécurité.

DONNÉES TECHNIQUES

Alimentation.....**230** Vac ± **10**% ; **50**÷**60** Hz; **500** W
Duree de l'operation.....**3.000** / 24h
Indice de protection.....IP**67**
Centrale.....PERSEO CBD / PERSEO CBE

Température d'exercice.....**-40 +60** °C
Temps de travail.....**5** s. (PILLAR B 600); **6,5** s. (PILLAR B 800)
Poids.....**130** kg (PILLAR B 600); **140** kg (PILLAR B 800)

DE

Das INSTALLATIONS-, BETRIEBS- UND WARTUNGSHANDBUCH ist für die Installateure, Anwender und Wartungsfachmänner bestimmt.
Das Handbuch ist vor der Installation des Produkts sowie vor der ordentlichen und außerordentlichen Wartung sorgfältig zu lesen.

Wenn die durch folgende Symbole gekennzeichneten Eingriffe nicht korrekt durchgeführt werden, kann es zu Gefahrsituationen kommen :

Die Firma Hersteller haftet nicht für Personen-, Tier- oder Sachschäden, die auf eine unsachgemäße Anwendung des Produkts sowie auf das Überschreiten der im technischen Blatt angegebenen Grenzwerte zurückzuführen sind.

ALLGEMEINES

Der versenkbare Poller ist die ideale Lösung zum Verwalten des Straßenverkehrs unter Berücksichtigung der modernen Stadteinrichtung. Der Poller kann unter Gewährleistung der maximalen Sicherheit für die Zufahrtskontrolle oder zum Absperren von Privatbereichen verwendet werden.

TECHNISCHE DATEN

Stromversorgung.....**230** Vac ± **10**% ; **50**÷**60** Hz; **500** W
Einsatzfrequenz.....**3.000** / 24h
Schutzgrad.....IP**67**
Steuergerät.....PERSEO CBD / PERSEO CBE

Betriebstemperatur.....**-40 +60** °C
Arbeitszeit.....**5** s. (PILLAR B 600); **6,5** s. (PILLAR B 800)
Gewicht.....**130** kg (PILLAR B 600); **140** kg (PILLAR B 800)

ES

El folleto de INSTALACIÓN, USO Y MANTENIMIENTO se destina a instaladores, usuarios y operadores de mantenimiento.
Leer detenidamente el folleto antes de instalar el producto, utilizarlo y efectuar el mantenimiento ordinario o extraordinario.

Las operaciones que, si no son efectuadas correctamente, pueden conllevar riesgos, vienen indicadas con los símbolos :

El fabricante no es responsable de daños causados a personas, animales o cosas, debidos a aplicaciones que superen los límites indicados en la ficha técnica adjunta o debidos a utilización diferente de aquella apra la cual el producto fue proyectado.

GENERALIDAD

El disuasor es la solución ideal para la gestión del tráfico de vehículos respetando los modernos cánones del mobiliario urbano. Se puede utilizar para aplicaciones de control de accesos o para proteger áreas privadas con la máxima seguridad.

DATOS TÉCNICOS

Alimentación.....**230** Vac ± **10**% ; **50**÷**60** Hz; **500** W
Frecuencia de trabajo.....**3.000** / 24h
Grado de protección.....IP**67**
Central.....PERSEO CBD / PERSEO CBE

Temp. De operación.....**-40 +60** °C
Tiempo de trabajo.....**5** s. (PILLAR B 600); **6,5** s. (PILLAR B 800)
Peso.....**130** kg (PILLAR B 600); **140** kg (PILLAR B 800)

1 DIMENSIONI D'INGOMBRO • OVERALL SIZE DIMENSIONS • DIMENSIONS D'ENCOMBREMENT RAUMBEDARF - ABMESSUNGEN • DIMENSIONES MÁXIMAS

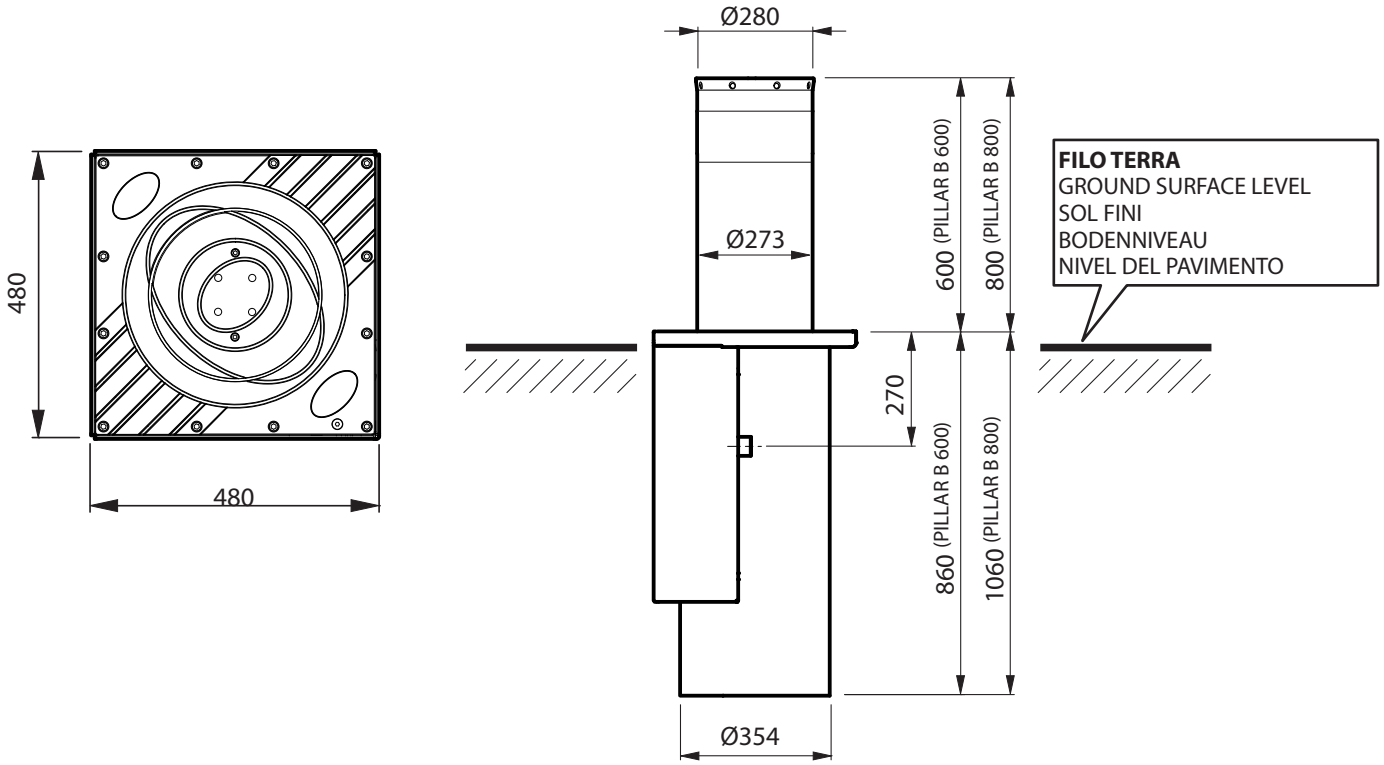

2 DISPOSIZIONE • LAYOUT • DISPOSITION • LAYOUT • DISPOSICIÓN

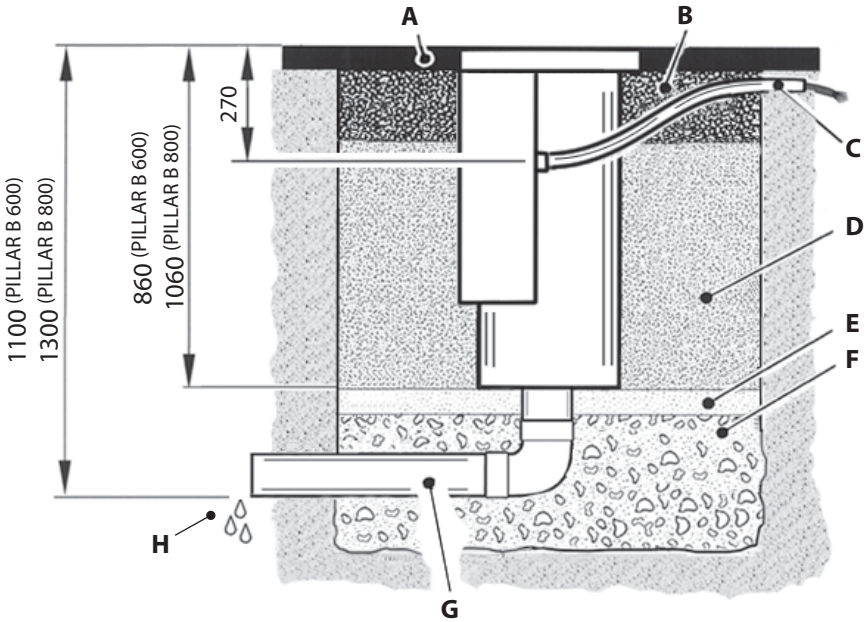

A	Asfalto - Road surface - Asphalte - Asphalt - Asfalto
B	Cemento - Cement - Ciment - Zement - Cemento
C	Guaina Ø50 - Sheathing Ø50 - Gaine Ø50 - Anschluss Ø50 - Vaina Ø50
D	Sabbia compatta - Compact sand - Sable compact - Verdichtetetsand Arena compacta
E	Sabbia fine - Fine sand - Sable fin - Feiner sand - Arena fina

F	Ghiaia - Pebble gravel - Gravier - Kies - Gravilla
G	Drenaggio Ø125 - Drainage Ø125 - Drainage Ø125 - Drainage Ø125 Drenaje Ø125
H	Allacciamento alla rete fognaria - Connection to the sewer network Raccordement au tout-à-l'égout - Anschluss an das Abwassernetz Conexión a la red de alcantarillado

3 NOTA CAVI • WIRING NOTE • BRANCHEMENTS • BEMERKUNG ZU DEN KABEL ANSCHLÜSSEN • NOTA CABLES

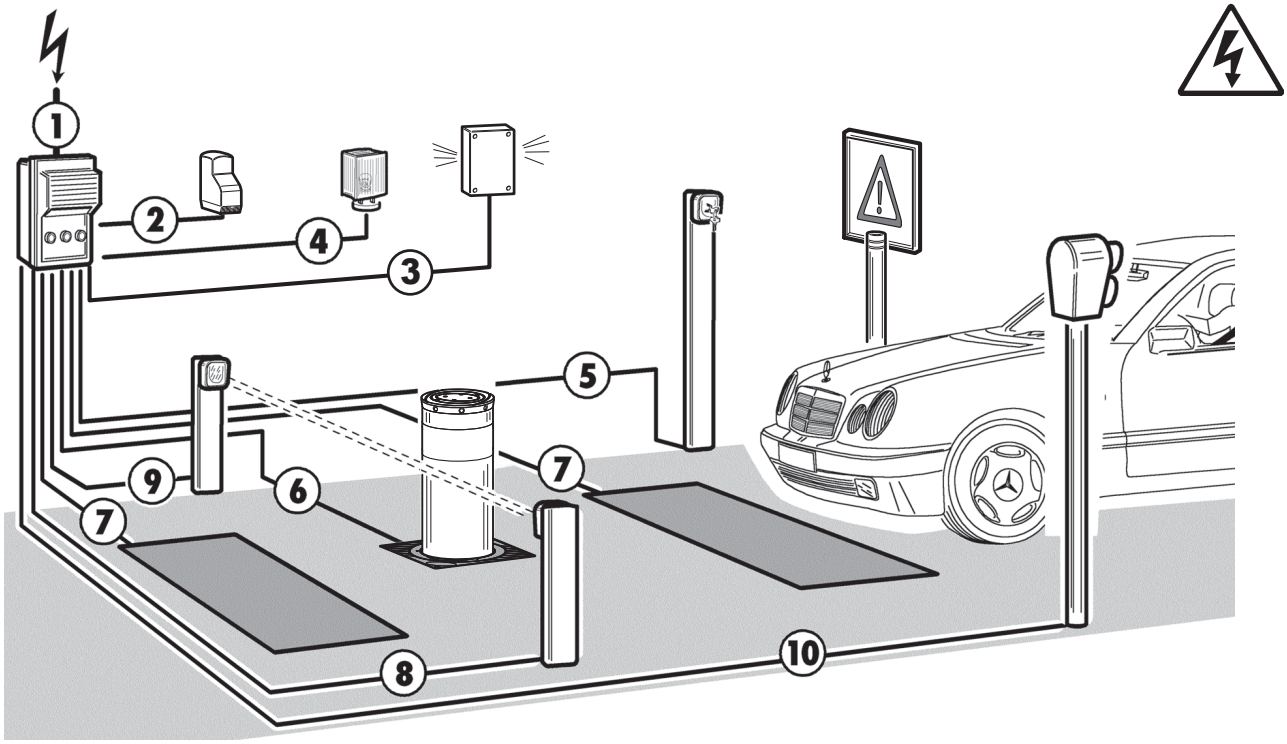

1	Linea Monofase - Single-phase line - Ligne monophasèe - Einphasenleitung - Linea monofàsica	**H05VV 2 x 1,5 + T**
2	Ricevitore - Receiver - Rècepteur - Empfänger - Receptor	**4 x 0,5**
3	SOS	**4 x 0,5**
4	Lampeggiante - Flasher - Clignotant - Blinkleuchte - Indicador intermitente	**2 x 0,5**
5	Selettore a chiave - Key selector - Sèlecteur à clè - Schlüsselschalter - Selector de llave	**2 x 0,5**
6	PILLAR B	**Cavo in dotazione** **Cable supplied by us** **Cable fourni en dotation** **Kabel beigestellt** **Cable incluido**
7	Rivelatore magnetico - Detector-Request istruction - Dètecteur magnètique - Magnetdetektor - Detector magnético	**Cavo intrecciato** **Twisted cable** **Torsade de conducteurs** **Verdrilltes Kabel** **Cable trenzado**
8	Fotocellula trasmettitore - Trasmitter photocell - Photocellule èmettrice - Senderfotozelle - Fotocèlula transmisor	**2 x 0,5**
9	Fotocellula ricevitore - Receiver photocell - Photocellule rèceptrice - Empfängerfotozelle - Fotocèlula receptor	**4 x 0,5**
10	Semaforo - Traffic light - Feu tricolore - Ampel - Semáforo	**3 x 0,5 + T**

4 FONDAZIONE • FOUNDATION • FONDATION • FUNDAMENT • FOSA

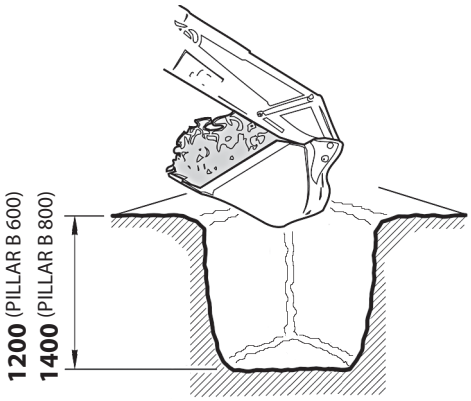

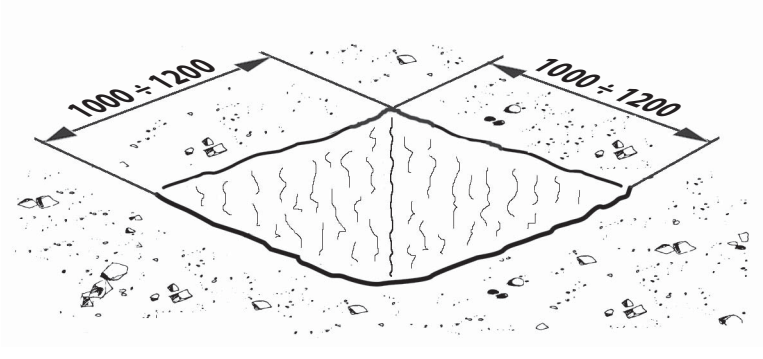

5 DRENAGGIO • DRAINAGE • DRAINAGE DRAINAGE • DRENAJE

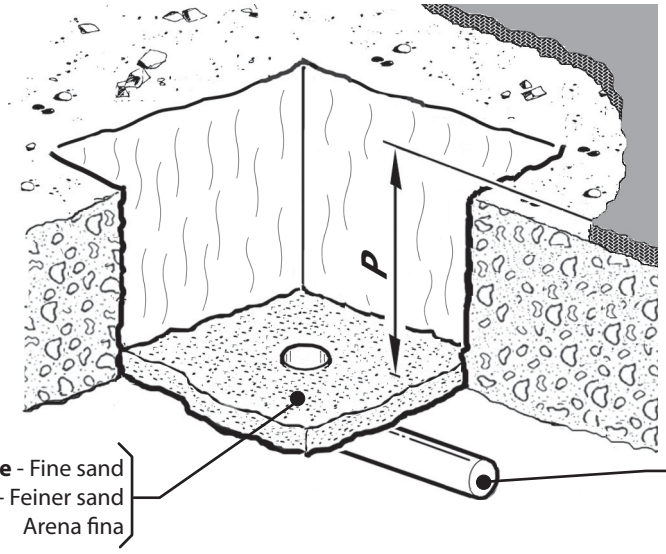

P	
PILLAR B 600	860 mm
PILLAR B 800	1060 mm

6 POSIZIONARE IL DISSUASORE • FIT THE BOLLARD • POSITIONNER LA BORNE • DEN POLLER EINSETZEN • COLOCAR EL POSTE

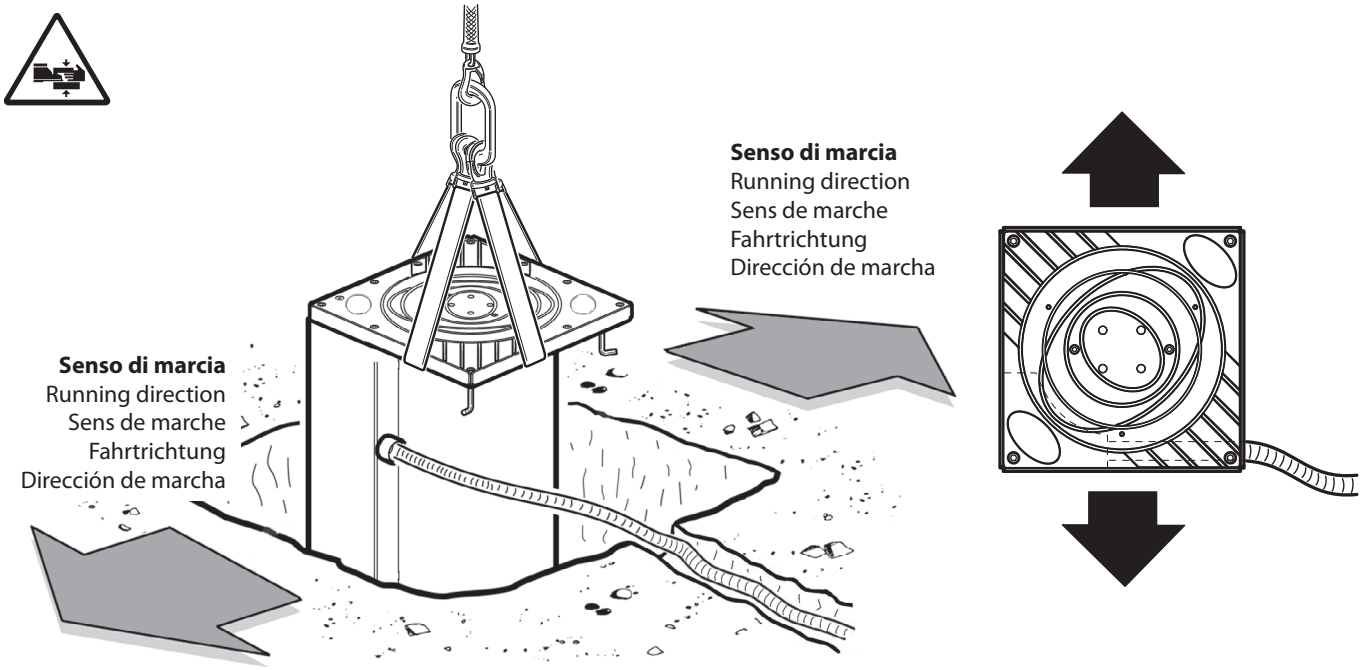

7 LIVELLARE COL PIANO STRADALE • LEVEL WITH THE ROAD SURFACE NIVELER SUR LE PLAN DE LA ROUTE • MIT DER STRASSENEBENE AUSRICHTEN • NIVELAR CON EL NIVEL DE LA CALZADA

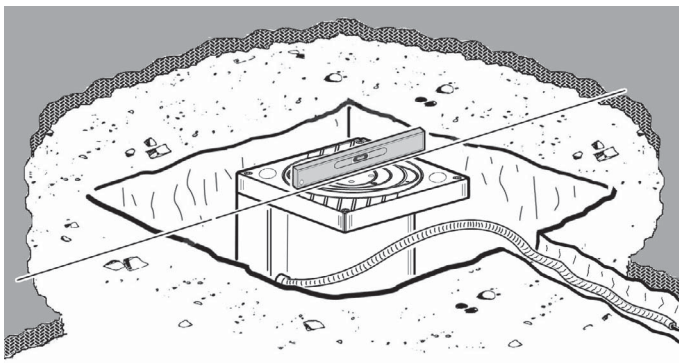

8 RIEMPIRE DI SABBIA FINO A ~250 MM DAL PIANO STRADALE FILL WITH SAND TO ~250 MM FROM THE ROAD SURFACE REMPLIR AVEC DU SABLE JUSQU'À ~250 MM DU PLAN DE LA ROUTE • BIS AUF ~250 MM VON DER STRASSENEBENE MIT SAND BEFUELLEN • LLENAR DE ARENA HASTA ~250 MM DEL NIVEL DE LA CALZADA

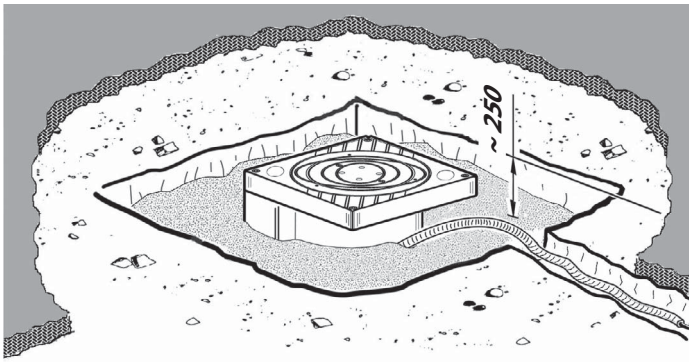

9 POSARE LA RETE ELETTROSALDATA • LAY THE ELECTROWELDED MESH • POSER LA GRILLE ELECTRO-SOUDÉE DIE BAUSTAHLMATTE VERLEGEN • COLOCAR LA REJILLA ELECTROSOLDADA

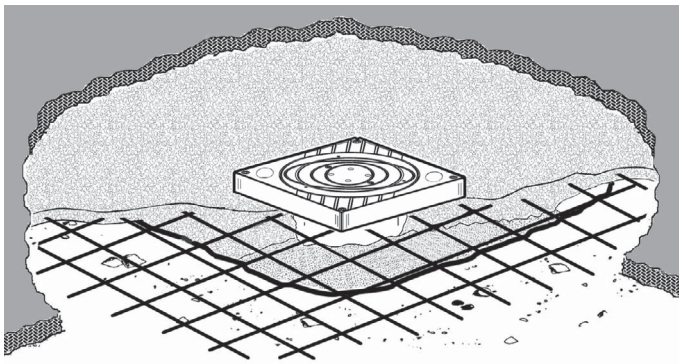

10 COMPLETARE LA PAVIMENTAZIONE • FLOORING COMPLETION • COMPLETER LE SOL • DEN BODENBELAG FERTIGSTELLEN TERMINAR EL PAVIMENTO

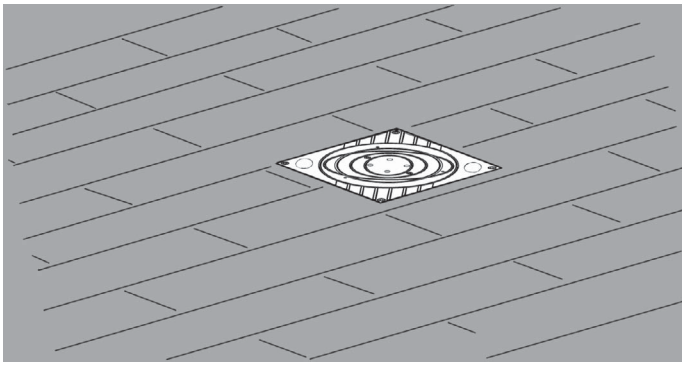

11 COLLEGAMENTI ELETTRICI • ELECTRICAL CONNECTIONS • BRANCHEMENTS ELECTRIQUES ELEKTRISCHE ANSCHLÜSSE • CONEXIONES ELÉCTRICAS

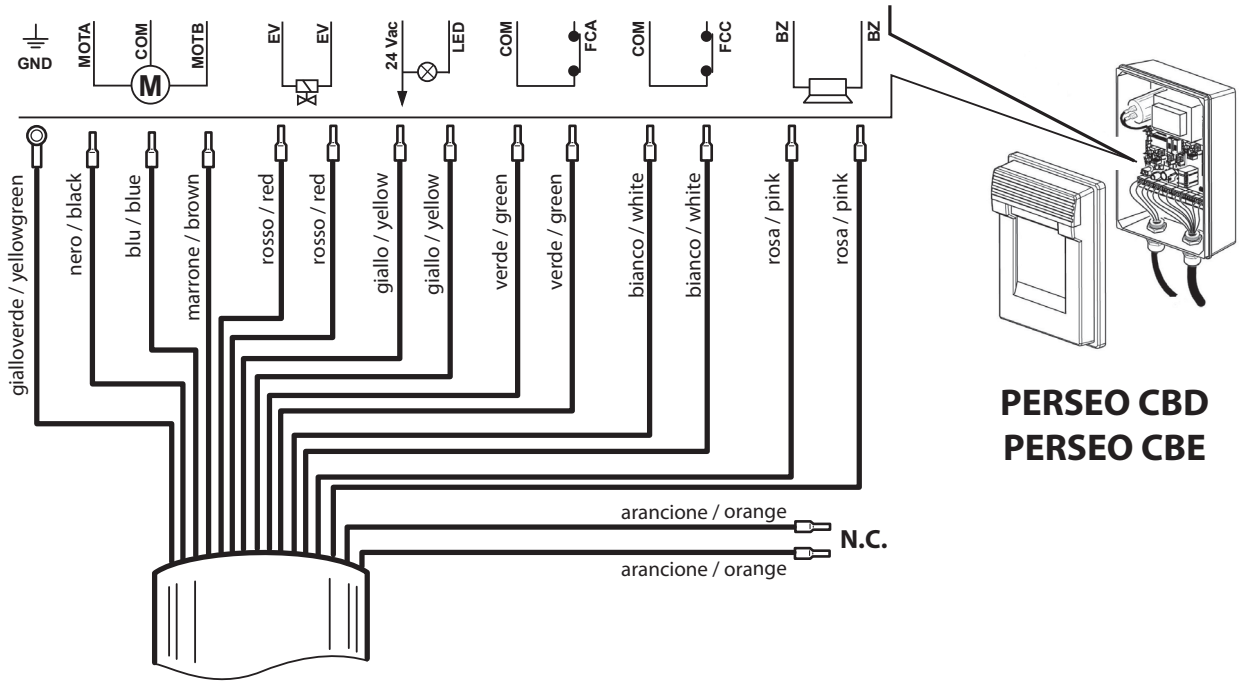

Consultare il manuale d'installazione e uso della centralina PERSEO CBD / PERSEO CBE.
Consult the **PERSEO CBD / PERSEO CBE** control unit's installation and operating manual.
Consulter le manuel d'installation et d'utilisation de la centrale **PERSEO CBD / PERSEO CBE**.
Die Installations und Bedienungsanleitungen der Steuereinheit **PERSEO CBD / PERSEO CBE** nachschlagen.
Consultar el manual de instalación y uso de la centralita **PERSEO CBD / PERSEO CBD**.

12 SBLOCCO D'EMERGENZA • HAND MANOEUVRE • MANOEUVRE MANUELLE • MANUELLE BETÄTIGUNG MANIOBRA MANUAL

PILLAR B

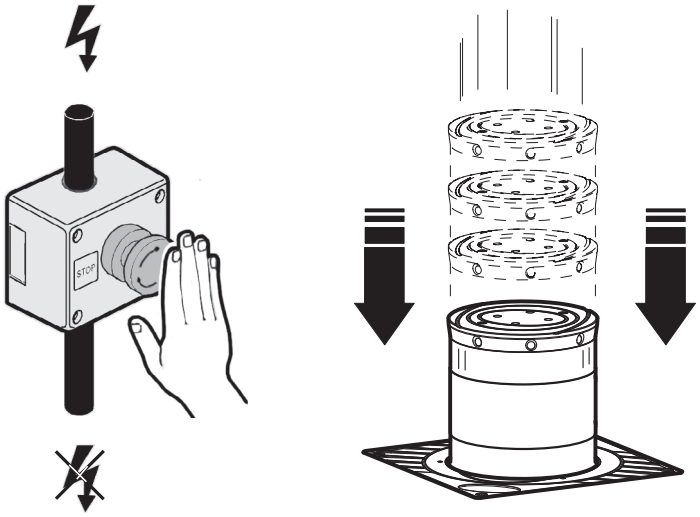

Interrompendo l'alimentazione elettrica il dissuasore scende spontaneamente.
The deterrent bollard lowers spontaneously when you disconnect the power supply.
Lorsque l'alimentation électrique est coupée, la borne s'abaisse automatiquement.
Bei Unterbrechen der Stromversorgung wird der Poller automatisch versenkt.
Cortando la alimentación eléctrica la columna baja espontáneamente.

PILLAR B SD

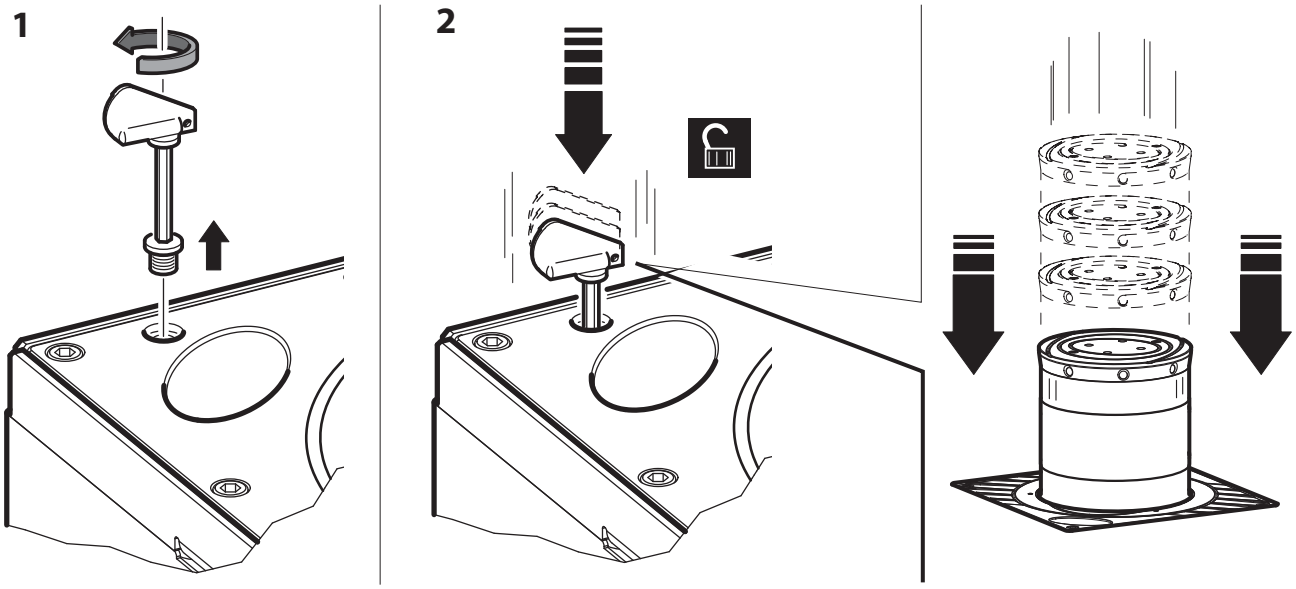

SEGURIDAD GENERAL

- Por razones de seguridad y para respetar las normas vigentes se aconseja utilizar la correspondiente centralita de control.
- Los elementos constructivos de la máquina deben ser conformes a las siguientes Directivas Europeas: **2004/108/CEE**, **2006/108/CEE**, **2006/42 CEE** y sucesivas modificaciones. Para todos los Países extra CEE, además de las normas nacionales vigentes, para asegurar un buen nivel de seguridad, es conveniente respetar también las normas citadas antes.
- La Empresa declina toda responsabilidad que derive de la inobservancia de la Buena Técnica en la instalación del dispositivo descrito en el presente manual.
- No instalar el producto en atmósfera potencialmente explosiva o en presencia de riesgo de incendio.
- Cortar el suministro de corriente antes de efectuar cualquier intervención en la instalación. Desconectar también eventuales baterías tampón.
- Prever, en la red de alimentación del automatismo, un interruptor o un magnetotérmico omnipolar con una distancia de abertura de los contactos igual o superior a 3,5 mm. Prever un dispositivo de seccionamiento adecuado también para las baterías tampón.
- Verificar que, antes de la red de alimentación, haya un interruptor diferencial con un umbral de 0,03 A.
- Verificar si la toma de tierra ha sido realizada correctamente.
- La instalación debe realizarse utilizando dispositivos de seguridad y mandos conformes a la EN 12978.
- Aplicar todos los dispositivos de seguridad (fotocélulas, barras sensibles, etc.) necesarios para proteger el área contra el peligro de aplastamiento, transporte.
- Aplicar, al menos, un dispositivo de señalización luminosa (luz intermitente) en posición visible y fijar a la estructura un cartel de aviso.
- Usar exclusivamente partes originales al realizar cualquier operación de mantenimiento o reparación. La Empresa declina toda responsabilidad, a efectos de la seguridad y del buen funcionamiento del automatismo, si se emplean componentes de otros fabricantes.
- No modificar ningún componente del automatismo si antes no se ha sido expresamente autorizado por la Empresa.
- Eliminar los materiales de embalaje (plástico, cartón, poliestireno, etc.) según lo previsto por las normas vigentes. No dejar bolsas de nylon o poliestireno al alcance de los niños.
- Todo lo que no está expresamente previsto en estas instrucciones no está permitido.
- Instruir al usuario del equipo sobre los sistemas de mando aplicados y sobre la ejecución de la apertura manual en caso de emergencia.
- No permitir que personas adultas o niños estacionen en el campo de acción del automatismo.
- No dejar radiomandos u otros dispositivos de mando al alcance de los niños, para evitar el accionamiento involuntario del automatismo.

USO

- Consultar el manual de instalación y uso de la centralita.
- Para efectuar el desbloqueo de emergencia seguir las indicaciones del punto **15**.

MANTENIMIENTO ORDINARIO (CADA 6 MESES)

- El mantenimiento debe ser efectuado sólo por personal cualificado.
- Comprobar visualmente el estado general de las partes externas del disuasor.
- Comprobar que la película retrorreflectora no está gastada.
- Comprobar la funcionalidad de las luces.
- Comprobar el funcionamiento de la maniobra de emergencia.
- Comprobar el funcionamiento de la centralita y de los dispositivos de seguridad.

INSTALLATORE
INSTALLER
INSTALLATEUR
INSTALLATEUR
INSTALATOR

Bft Spa
Via Lago di Vico, 44
36015 Schio (VI)
T +39 0445 69 65 11
F +39 0445 69 65 22
→ www.bft.it

SPAIN
BFT GROUP ITALIBERICA DE AUTOMATISMOS S.L.
08401 Granollers - (Barcelona)
www.bftautomatismos.com

FRANCE
AUTOMATISMES BFT FRANCE
69800 Saint Priest
www.bft-france.com

GERMANY
BFT TORANTRIEBSSYSTEME Gmb H
90522 Oberasbach
www.bft-torantriebe.de

UNITED KINGDOM
BFT AUTOMATION UK LTD
Stockport, Cheshire, SK7 5DA
www.bft.co.uk

IRELAND
BFT AUTOMATION LTD
Dublin 12

BENELUX
BFT BENELUX SA
1400 Nivelles
www.bftbenelux.be

POLAND
BFT POLSKA SP. Z O.O.
05-091 ZĄBKI
www.bft.pl

CROATIA
BFT ADRIA D.O.O.
51218 Drazice (Rijeka)
www.bft.hr

PORTUGAL
BFT SA-COMERCIO DE AUTOMATISMOS E MATERIAL DE SEGURANCIA
3020-305 Coimbra
www.bftportugal.com

CZECH REPUBLIC
BFT CZ S.R.O.
Praha
www.bft.it

TURKEY
BFT OTOMATIK KAPI SISTEMELERI SANAY VE
Istanbul
www.bftotomasyon.com.tr

RUSSIA
BFT RUSSIA
111020 Moscow
www.bftrus.ru

AUSTRALIA
BFT AUTOMATION AUSTRALIA PTY LTD
Wetherill Park (Sydney)
www.bftaustralia.com.au

U.S.A.
BFT USA
Boca Raton
www.bft-usa.com

CHINA
BFT CHINA
Shanghai 200072
www.bft-china.cn

UAE
BFT Middle East FZCO
Dubai