ASTURMADI

PUERTAS CORTAFUEGOS

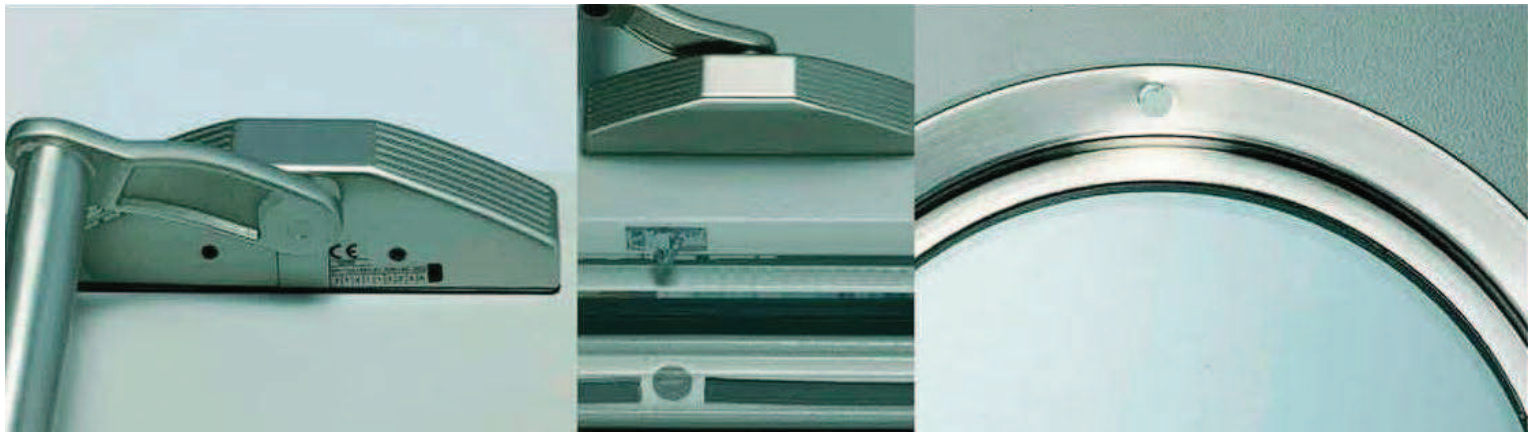

FICHA TÉCNICA MULTIUSOS PLUS

¡Crea espacios estéticamente uniformes!

HOJA

- Chapa de acero galvanizado de 0.6 mm de espesor, ensamblada por perfiladora mediante doble plegado y cosido del conjunto TAPA-BANDEJA.
- Aislamiento de lana de roca densidad 70 Kg/m^3.
- Rigidizadores de acero galvanizado.
- Grosor de la hoja 51 mm.
- Peso aproximado de 20 Kg/m^2.

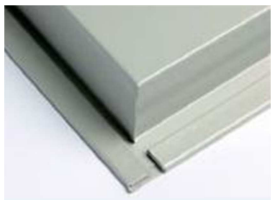

MARCO

- Acero con conductividad térmica aminorada, 1.2 mm de espesor.
- Jambas y dinteles del perfil especial modelo ASTURMADI en forma de Z. (Disponible formato Reversible)
- Garras de fijación de chapa de acero laminado en frío, 230 x 1.5 mm. Especiales para distintos tipos de tabiquería.
- Separadores de chapa de acero 50 x 2.5 mm.

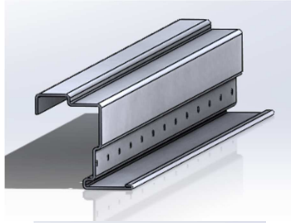

ACCESORIOS DE SERIE

- Bisagras de acero de 3 mm de espesor fijadas a la hoja con tornillos M6x16 cincados, y fijadas al marco por soldadura.
- Cerradura CF reversible de doble nueca, embutida en la hoja, protegida por dos placas de stucal MO.
- Picaporte de acero sinterizado.
- Bombillos de latón, 40 x 40 con 3 llaves.
- Manilla
  - Modelo CF anti-enganche.
  - Con alma de acero forrada por fusión.
  - Escudos metálicos forrados con nylon y tornillería.

ASTURMADI FIRE DOORS

Travesía de la Industria 51 • Polígono de las Arobias • 33 401 Avilés. Asturias. Spain.

T. (+34) 985 525 755 · F. (+34) 985 525 130 · asturmadi@asturmadi.com · www.asturmadi.com

FICHA TÉCNICA MULTIUSOS PLUS

¡Crea espacios estéticamente uniformes!

ACABADOS

- Chapa pintada en polvo epoxy termoendurecible.
- Capa de pintura de 100 micras en la hoja, y 120 micras en el marco.
- Color estándar RAL 7038 gris.
- Color RAL 9010 blanco sin coste adicional (*consultar*).
- Carta completa de colores RAL (*consultar*).
- Disponible acabados Decora (*consultar*).

RAL 7038

MEDIDAS

DIMENSIONES						
1 HOJA	HUECO DE OBRA HO		HUECO LIBRE HL		HUECO TOTAL HT	
ANCHURA en mm	670		600		726	
	770		700		826	
	880		810		936	
	970		900		1026	
	1070		1000		1126	
	1170		1100		1226	
	1270		1200		1326	
ALTURA en mm	2045	2145	2000	2100	2075	2175

DIMENSIONES								
2 HOJAS	HUECO DE OBRA HO		HUECO LIBRE HL		ACT	PAS	HUECO TOTAL HT	
ANCHURA en mm	1215		1155		550	550	1273	
	1315		1255		600	600	1373	
	1415		1355		700	600	1473	
	1515		1455		700	700	1573	
	1625		1565		810	700	1683	
	1735		1675		810	810	1793	
	1825		1765		900	810	1883	
	1915		1855		900	900	1973	
	2015		1955		1000	900	2073	
	2115		2055		1000	1000	2173	
	2215		2155		1100	1000	2273	
ALTURA en mm	2045	2145	2000	2100			2075	2175

VENTAJAS

- Ideal para todo tipo de espacios (Oficinas, hospitales, colegios, comercios, industria…) donde se requiera un “plus” en calidad de materiales y acabados.
- Amplia gama de medidas estándar en dos alturas diferentes para una mayor “economización” en los proyectos, que deriva en una gran calidad a buen precio.
- Medidas especiales para adaptarla a cualquier necesidad.
- Robustez y resistencia similar a una puerta cortafuegos.
- Superior rigidez torsional de la hoja frente al ensamblaje tradicional.
- Chapa y pintura de gran resistencia a la corrosión y durabilidad.
- Mayor aislamiento térmico y acústico.
- Marco abierto de fácil instalación.
- Excelente equipamiento de serie.
- Gran variedad de accesorios extra disponibles (*ver catálogo de accesorios*).

ASTURMADI FIRE DOORS

Travesía de la Industria 51 • Polígono de las Arobias • 33 401 Avilés. Asturias. Spain.

T. (+34) 985 525 755 · F. (+34) 985 525 130 · asturmadi@asturmadi.com · www.asturmadi.com

PUERTA DE 1 HOJA

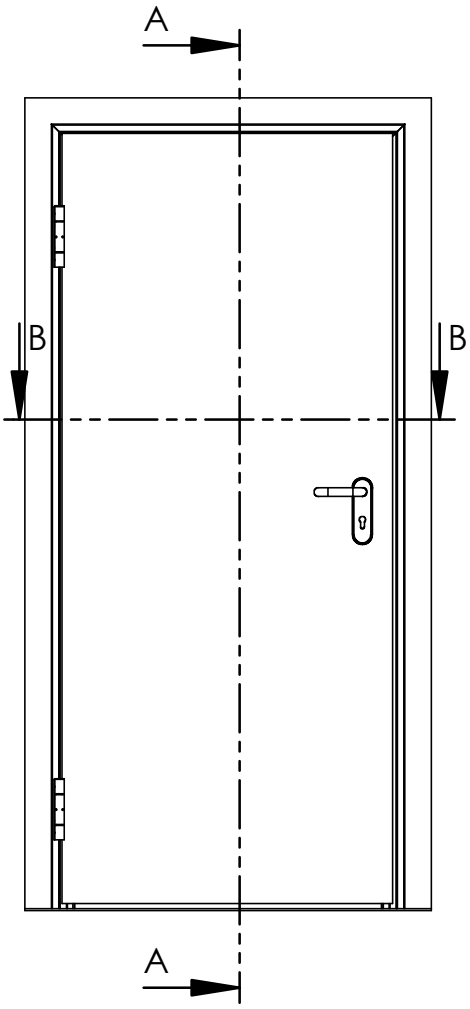

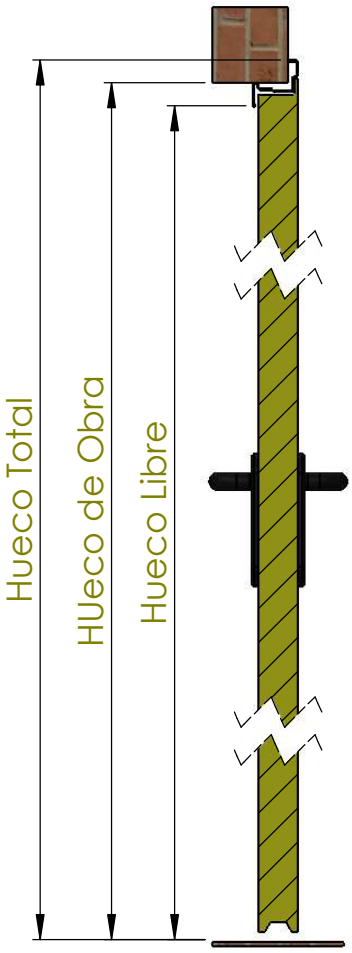

SECCIÓN A-A
ESCALA 1 : 10

SECCIÓN B-B
ESCALA 1 : 10

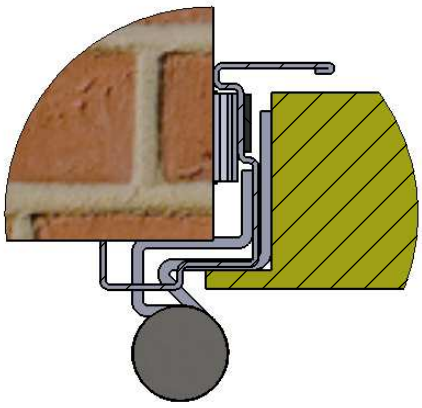

DETALLE C
ESCALA 1 : 2

ASTURMADI
FIRE DOORS

Travesía de la Industria 51 • Polígono de las Arobias • 33 401 Avilés. Asturias. Spain.

T. (+34) 985 525 755 · F. (+34) 985 525 130 · asturmadi@asturmadi.com · www.asturmadi.com

PUERTA DE 2 HOJAS

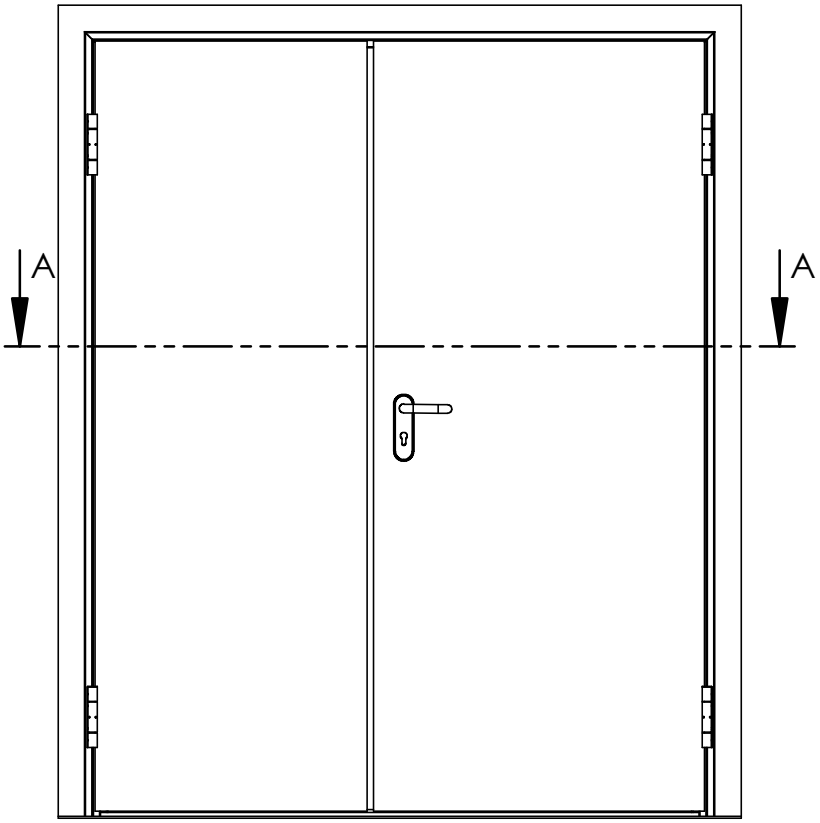

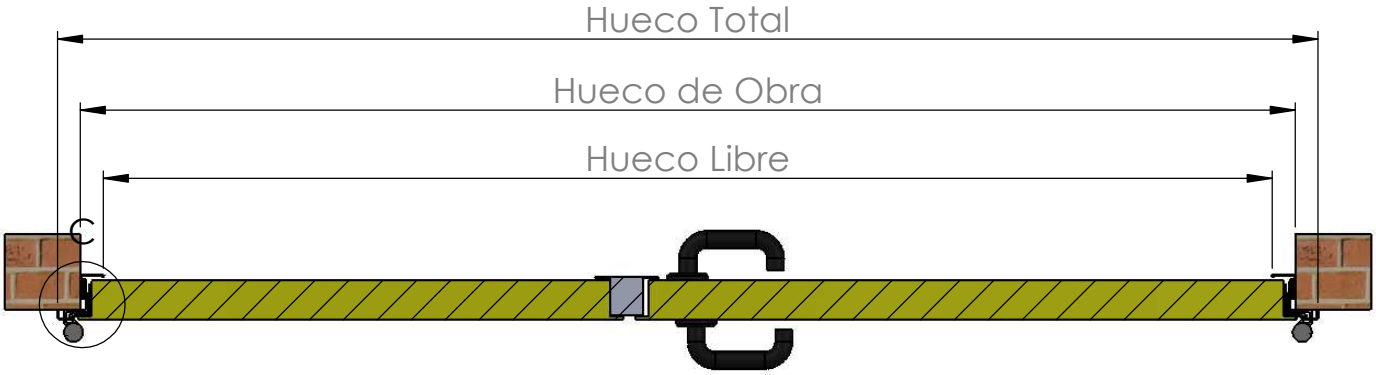

SECCIÓN A-A
ESCALA 1 : 10

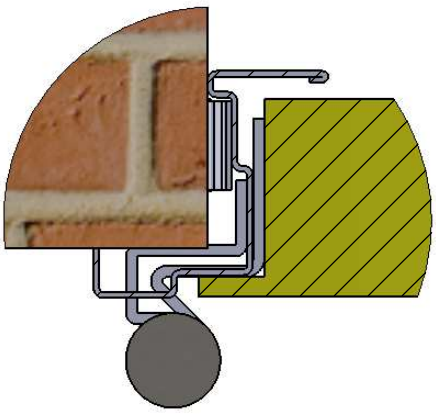

DETALLE C
ESCALA 1 : 2

ASTURMADI
FIRE DOORS

Travesía de la Industria 51 • Polígono de las Arobias • 33 401 Avilés. Asturias. Spain.

T. (+34) 985 525 755 · F. (+34) 985 525 130 · asturmadi@asturmadi.com · www.asturmadi.com

ASTURMADI

PUERTAS CORTAFUEGOS

Travesía de la Industria 51
Polígono de las Arobias
33 401 Avilés. Asturias.
Spain

T. (+34) 985 525 755
F. (+34) 985 525 130

asturmadi@asturmadi.com
www.asturmadi.com

ISO 9001
BUREAU VERITAS
Certification